Progetto "Never More Lost - Job Experience for Young People"

IC Marsala Voghera

Se frequenti la Scuola Secondaria di primo grado (Classi II e III) all'Istituto Comprensivo Dante o Marsala di Voghera, puoi fare una esperienza di LABORATORIO che ti possa aiutare a scegliere al meglio il tuo percorso scolastico futuro e perché no anche il tuo futuro lavoro.
Accompagnato dai tuoi docenti, potrai accedere al LABORATORIO che più ti interessa, metterti alla prova realizzando un compito pratico e creando il tuo CAPOLAVORO!
I moduli che ti presentiamo sono di n. 20 ore ciascuno, da svolgersi in orario pomeridiano presso le sedi indicate nel prospetto. Al termine del percorso è prevista l'esperienza "Uno sguardo al mondo del lavoro": verrai coinvolto in una visita guidata presso una realtà aziendale/laboratoriale/artigianale del nostro territorio vogherese dove si svolge l'attività che avrai sperimentato in LABORATORIO.

N.	TITOLO – Durata ore	DESCRIZIONE	SEDE	GIORNI
1	Settore Benessere – Acconciatura 20 ore	**Crea la tua piega!** -norme igieniche e DPI -studio dell'anatomia della cute e del capello e delle tecniche necessarie alla realizzazione del trattamento -lavaggio del capello -massaggio della cute -asciugatura dei capelli -piega e fissaggio	**ODPF Istituto Santachiara** Via Zanardi Bonfiglio, 23b	**MODULO 1** **ACCONCIATURA - Via Zanardi, 23b** 7/3/18 h.14.30/16.30 9/3/18 h.14.30/17.30 14/3/18 h14.30/17.30 16/3/18 h.14.30717.30 21/3/18 h.14.30/17.30 23/3/18 h.14.30/17.30 28/3/18 h.14.30/17.30
2	Settore Benessere - Estetica 20 ore	***Fai una manicure!*** • norme di sicurezza e DPI • studio dell'anatomia della mano e delle tecniche necessarie alla realizzazione del trattamento • detersione • limatura e taglio delle unghie •applicazione dello smalto Attività laboratoriale finalizzata alla realizzazione pratica del trattamento, con l'utilizzo dei seguenti strumenti: • tronchesi, lime, ciotole • sfere a quarzo per la sterilizzazione • prodotti (creme mani) • smalti	**ODPF Istituto Santachiara** Via Zanardi Bonfiglio, 23b	**MODULO 2** **ESTETICA - Via Zanardi, 23b** 7/3/18 h.14.30/16.30 9/3/18 h.14.30/17.30 14/3/18 h14.30/17.30 16/3/18 h.14.30717.30 21/3/18 h.14.30/17.30 23/3/18 h.14.30/17.30 28/3/18 h.14.30/17.30

3	Settore Commercio e Vendite	***Crea la tua vetrina!*** *Realizza una vetrina di un negozio* •Norme di sicurezza e DPI previsti per il settore. • scelta di un tema conduttore per la vetrina (es. Carnevale, saldi autunno inverno, saldi estate.) • semplice progettazione del layout con strumenti grafici manuali • predisposizione materiali •allestimento vetrina Attività laboratoriale avverrà con l'utilizzo dei seguenti strumenti: • materiale per la progettazione grafica (matite, pennarelli, riga e squadra ecc.) • materiale per l'allestimento (carta, cartoncino, abiti, manichini)	**ODPF Istituto Santachiara** Via Zanardi Bonfiglio, 23b	**MODULO 3 COMMERCIO - Via Zanardi, 23b** 13/3/18 h.14.30/16.30 15/3/18 h.14.30/17.30 20/3/18 h.14.30/17.30 22/3/18 h.14.30/17.30 27/3/18 h.14.30/17.30 4/4/18 h.14.30/17.30 5/4/18 h14.30/17.30
4	Settore Elettronica	***Fai lampeggiare il tuo circuito!*** *Circuito lampeggiatore: simulazione al computer, monitoraggio e collaudo* Norme di sicurezza e DPI previsti per il settore. Realizzazione di un circuito elettrico elementare attraverso il quale famigliarizzare: • l'uso dei componenti elettrici/elettronici • il concetto di trasformazione tra forme di energia diversa • il concetto di controllo di un sistema elettrico/elettronico • software di simulazione circuitale	**ODPF Istituto Santachiara** Via Scarabelli, 57	**MODULO 4 ELETTRONICA - Via Scarabelli, 57** 18/4/18 h.14.30/16.30 20/4/18 h.14.30/17.30 24/4/18 h.14.30/17.30 26/4/18 h.14.30/17.30 2/5/18 h.14.30/17.30 4/5/18 h.14.30/17.30 9/5/18 h.14.30/17.30
5	Settore Termoidraulica	**Ma che bella doccia calda!** *Realizzazione di un semplice circuito idraulico di distribuzione acqua fredda e calda ad un box doccia con miscelatore* Norme di sicurezza e DPI previsti per il settore. Progettazione e semplice schema idraulico dell'impianto Esecuzione del circuito Collaudo circuito	**ODPF Istituto Santachiara** Via Scarabelli, 57	**MODULO 5 TERMOIDRAULICA -Via Scarabelli, 57** 18/4/18 h.14.30/16.30 20/4/18 h.14.30/17.30 24/4/18 h.14.30/17.30 26/4/18 h.14.30/17.30 2/5/18 h.14.30/17.30 4/5/18 h.14.30/17.30 9/5/18 h.14.30/17.30

6	Settore Alberghiero Cucina e Sala	**Cucina con noi:** *Realizza un apericena con servizio ai tavoli e al banco bar* •Norme di sicurezza e DPI previsti per il settore. •Preparazione tramezzini (es. tramezzino con pancetta, robiola e pere, Tramezzino con coppa e crescenza •Piccoli panini al latte con salame nostrano •Bavarese di yogurt ai frutti rossi •Gelatina di moscato e fragole • Preparazione di un semplice cocktail analcolico •Presentazione degli utensili di lavoro, nozioni di igiene e sicurezza •Produzione delle ricette proposte lasciando ai partecipanti la possibilità di creare a piacere •Degustazione guidata dei prodotti	**ENAIP** Via S. Lorenzo, 14 - Voghera	**MODULO 6 CUCINA/SALA - Via S. Lorenzo** 19/2/18 h.14.30/17.30 21/2/18 h.14.30717.30 5/3/18 h.14.30/17.30 7/3/18 h.14.30717.30 13/3/18 h.14.30717.30 14/3/18 h.14.30/17.30 20/3/18 h.14.30/16.30
7	Settore Produzioni alimentari Panificazione Pasticceria	**Focaccia, dolci e fantasia!** Realizza una merenda a base di pizza e focaccia e torta • Norme di sicurezza e DPI • Pizza • Focaccia dolce e salata • • Crostatina di pasta frolla e amaretti • Presentazione degli utensili di lavoro, nozioni di igiene e sicurezza • Produzione delle ricette proposte lasciando ai partecipanti la possibilità di decorare a piacere	**ENAIP** Via S. Lorenzo, 14 - Voghera	**MODULO 7 PRODUZIONE ALIMENTARE/PANIFICAZIONE - Via S. Lorenzo** 23/2/18 h.14.30/17.30 26/2/18 h.14.30/17.30 2/3/18 h.14.30/17.30 6/3/18 h. 14.30/17.30 9/3/18 h.14.30/17.30 12/3/18 h.14.30/17.30 16/3/18 h.14.30/16.30
8	Settore Impresa Grafica	**Tieni il segno** - Disegna e realizza il tuo segnalibro personalizzato Il processo di produzione prevede le seguenti fasi: ° visione delle librerie degli elementi grafico-visuali forniti; ° selezione dei contenuti da inserire nel progetto; °prove di impaginazione; °realizzazione dell'elaborato a mano; ° realizzazione dell'elaborato al computer; ° salvataggio del file nel formato più opportuno; °stampa e taglio dell'elaborato.	**IIS Calvi Voghera** VIA DON MILANI, 21	**MODULO 8 IMPRESA GRAFICA - Via Don Milani 21** 19/2/18 h.14.30/16.30 22/2/18 h.14.30/17.30 26/2/18 h.14.30/17.30 1/3/18 h. 14.30/17.30 5/3/18 h.14.30/17.30 8/3/18 h.14.30/17.30 12/3/18 h.14.30/17.30

9	Settore Impresa Turismo	**oltreSPORTour:** crea il tuo tour in Oltrepò Il processo di produzione prevede le seguenti fasi: -individuazione anche mediante strumenti informatici e multimediali dei siti di interesse storico, artistico, paesaggistico, enogastronomico della zona dell'Oltrepò pavese, -Costruzione di un itinerario destinato ad essere fruito in particolare dai ragazzi -Progettazione e realizzazione di una brochure a scopo pubblicitario.	IIS Calvi Voghera VIA DON MILANI,21	**MODULO 9 IMPRESA/TURISMO - Via Don Milani** 19/2/18 h.14.30/16.30 21/2/18 h.14.30/17.30 23/2/18 h.14.30/17.30 26/2/18 h. 14.30/17.30 28/2/18 h.14.30/17.30 2/3/18 h.14.30/17.30 5/3/18 h.14.30/17.30
10	Settore Meccanica Autoriparazioni	**Costruisci il tuo portapenne personale!** 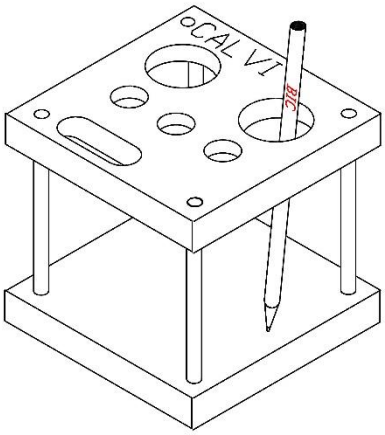 Il processo di produzione prevede le seguenti fasi: •studio del disegno d'insieme e dei particolari. •Misurazione e taglio di barre diametro 4 mm •Tracciatura piastra fornita dall'istituto •Foratura •Maschiatura •Assemblaggio	IIS Calvi Voghera Via Ricotti, 29	**MODULO 10 MECCANICA - IIS CALVI - Via Ricotti** 20/2/18 h.14.30/16.30 22/2/18 h.14.30/17.30 27/2/18 h.14.30/17.30 28/2/18 h. 14.30/17.30 1/3/18 h.14.30/17.30 7/3/18 h.14.30/17.30 8/3/18 h.14.30/17.30

MODULO DI ISCRIZIONE

Progetto "Never More Lost - Job Experience for Young People" – Una bussola per il tuo future scolastico e professionale

Il/La Sottoscritto/a (Cognome e Nome) _____

genitore/tutore dell'allievo/a (Cognome e Nome)

_____

Codice Fiscale allievo/a _____

n. tel/cellulare genitore _____

Frequentante la Classe _____ sez_____

dell'Istituto Comprensivo _____

Chiede l'iscrizione del proprio figlio/a ai seguenti moduli (contrassegnare con una **X** il Modulo prescelto – fino al max di n. 2 Moduli) e ne autorizza la frequenza, sotto la supervisione e l'accompagnamento del tutor dell'Istituto Comprensivo:

MODULO	Contrassegnare con X	**Settore**
1		Settore Acconciatura
2		Settore Estetica
3		Settore Commercio e Vendite
4		Settore Elettronico
5		Settore Termoidraulico
6		Settore Alberghiero – Cucina-Sala
7		Settore Panificazione-Pasticceria
8		Settore Grafico
9		Settore Turistico
10		Settore Meccanico- Autoriparazioni

Luogo e Data

_____

Firma genitore/tutore (leggibile)

_____

NOTA BENE: SI PREGA DI RESTITUIRE IL PRESENTE MODULO AL TUTOR PROGETTO DELL'ISTITUTO COMPRENSIVO DI APPARTENENZA